Устройство траншейного дренажа

Покрытие по типу
- Обратный слой грунта
- Песок средний/крупный до 30 см
- Щебень фр. 30-40 мм 300 мм
- Труба дренажная D 110 ПНД однослойная или двухслойная по типу
- Геотекстиль иглопробковый 200 гр/м^2 в обмотку
- Уплотненный грунт

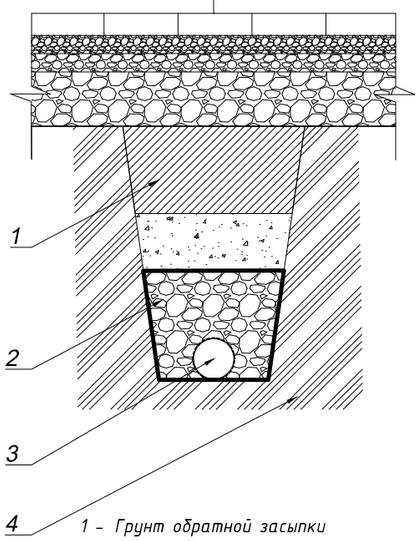

1 - Грунт обратной засыпки
2 - Щебень в обойме из нетканого геотекстиля
3 - Дренажная труба
4 - Уплотненный грунт
5 -Труба дренажная
6 - Геотекстиль

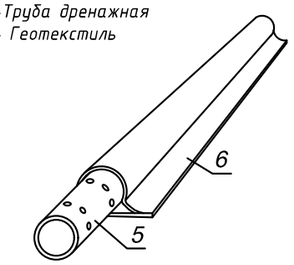

Устройство ливневой траншеи

Покрытие по типу
- Обратный слой грунта 200 мм
- Песок средний/крупный
- Труба канализационная ПНД d110 мм по типу
- Уплотненный грунт

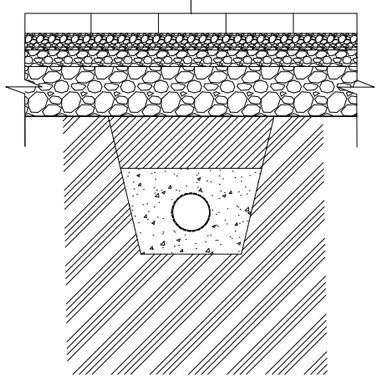

Устройство дренажной и ливневой системы в одной траншее

Покрытие по типу
- Обратный слой грунта 200 мм
- Песок средний/крупный
- Труба канализационная ПНД d110 мм по типу
- Песок средний/крупный до 30 см
- Щебень фр. 30-40 мм 300 мм
- Труба дренажная D 110 ПНД однослойная или двухслойная по типу
- Геотекстиль иглопробковый 200 гр/м^2 в обмотку
- Уплотненный грунт

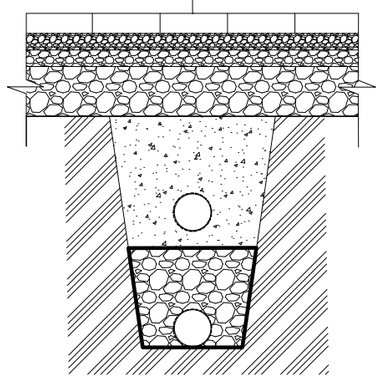

Труба дренажная ПНД D 110 мм двух- или однослойная по типу, 94.0 пог.м.

Труба ПВХ наружной канализации SN4, 107.0 пог.м.

Лоток водоотводный бетонный с решеткой чугунной (щелевой), 21.0 пог.м.

Дождеприемник Standartpark ДП-25.25-ПП-РВ-ПП (к-т), 11 шт

Схема установки дождеприемнки пластикового
Класс нагрузки А15-С250

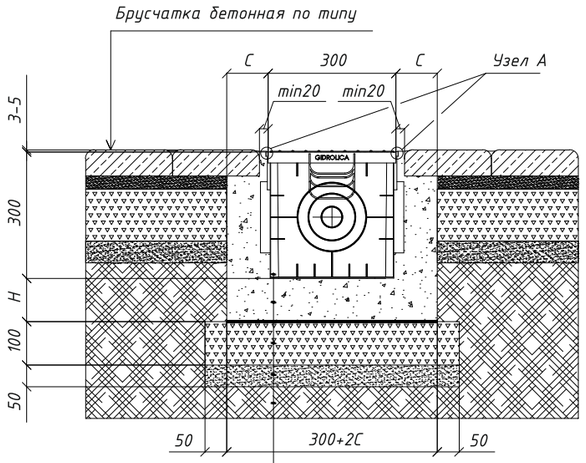

- Дождеприемник
- Бетонная обойма
- Гидрализац. материал (пергамин, 2 сл.)
- Щебень
- Песок
- Уплотненный грунт

Узел А

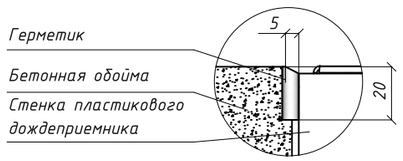

Таблица размеров бетонной нагрузки

Класс нагрузки	А15	В125	С250
Ширина бетонной обоймы, С, мм	80	100	100
Толщина бетонной обоймы, Н, мм	100	100	150
Класс бетонной подготовки	В25	В25	В25

Примечание: При изменении класса бетона, размеры бетонной обоймы будут меняться

	ФИО	Подпись	Дата	Удмуртская Республика, ГО город Ижевск, город Ижевск, ул. Горнолыжная, уч. 8, кадастровый номер 18:00:00000:0000	Стадия	Лист	Листов
Разраб.	Городилова П.В.		07.25		Р		
Заказчик							
Утверд.				Схема поверхностного водоотведения М 1:200	ДВОР & ДОМ ЛАНДШАФТ И СТРОИТЕЛЬСТВО		

Взам. инв. N | Подп. и дата | Инв. N подл.

Формат А3